Deutsches
Patent- und Markenamt

KAISERLICHES PATENTAMT.

PATENTSCHRIFT

№ 37435

KLASSE 63 C Lufft- und Gaskraftmaschinen.

BENZ & CO. in MANNHEIM.

Fahrzeug mit Gasmotorenbetrieb.

Patentirt im Deutschen Reiche vom 29. Januar 1886 ab.

Patentschrift Nr. 37435

BENZ & CO. in Mannheim

Fahrzeug mit Gasmotorenbetrieb

Carl Friedrich Benz erhielt 1886 das Patent für das erste funktionstüchtige Kraftfahrzeug als Einheit von Fahrgestell und Motor. Vor dem Aufsteigen musste der Fahrer das horizontale Schwungrad andrehen, dann konnte er das dreirädrige Fuhrwerk über den Hebel 9 in Bewegung setzen bzw. abbremsen. Der hier abgebildete Prototyp brachte es mit einem wassergekühlten Leichtbenzin-Motor mit 0,88 Pferdestärken auf eine Geschwindigkeit von 12 km/h und steht heute im Deutschen Museum in München.

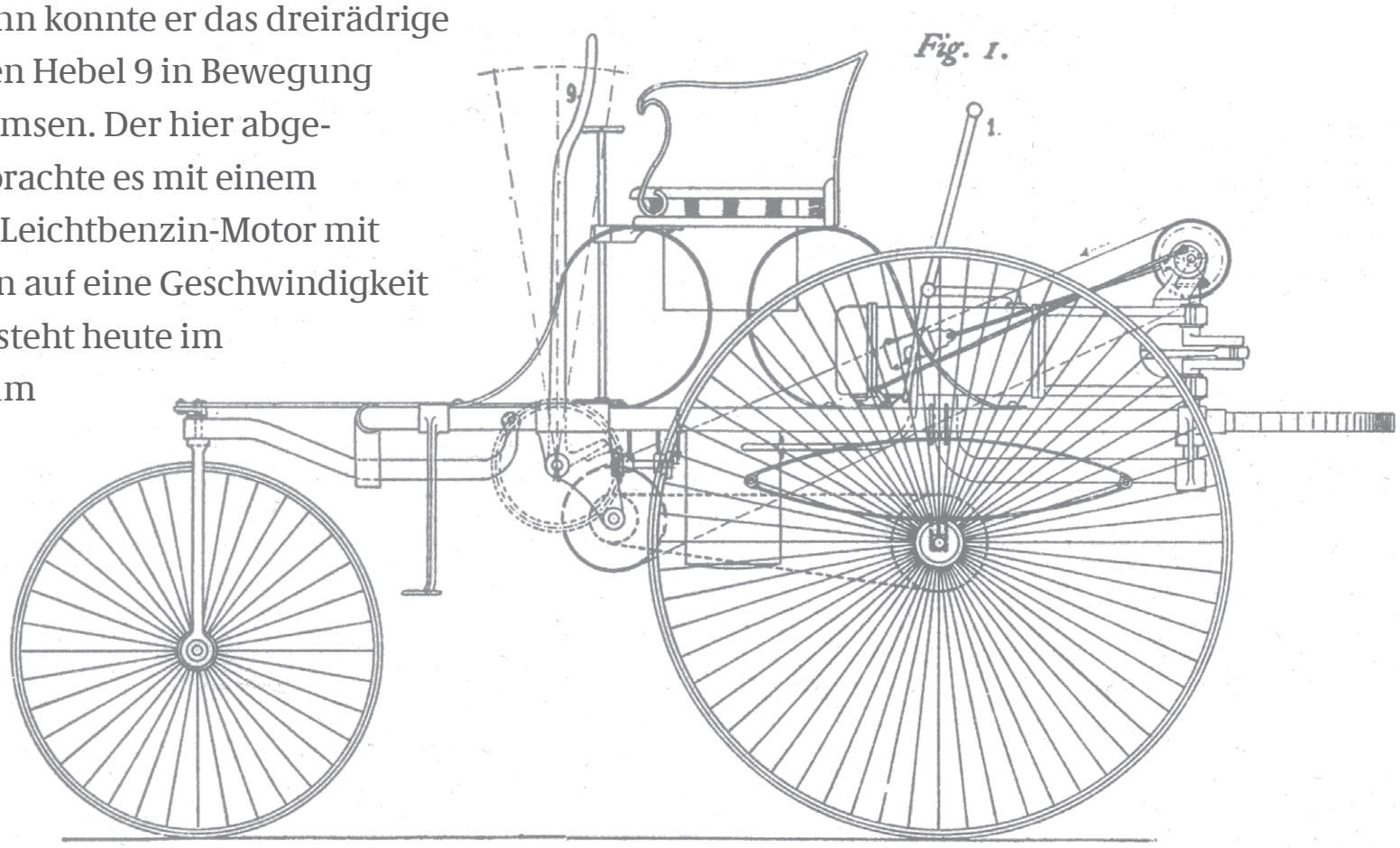

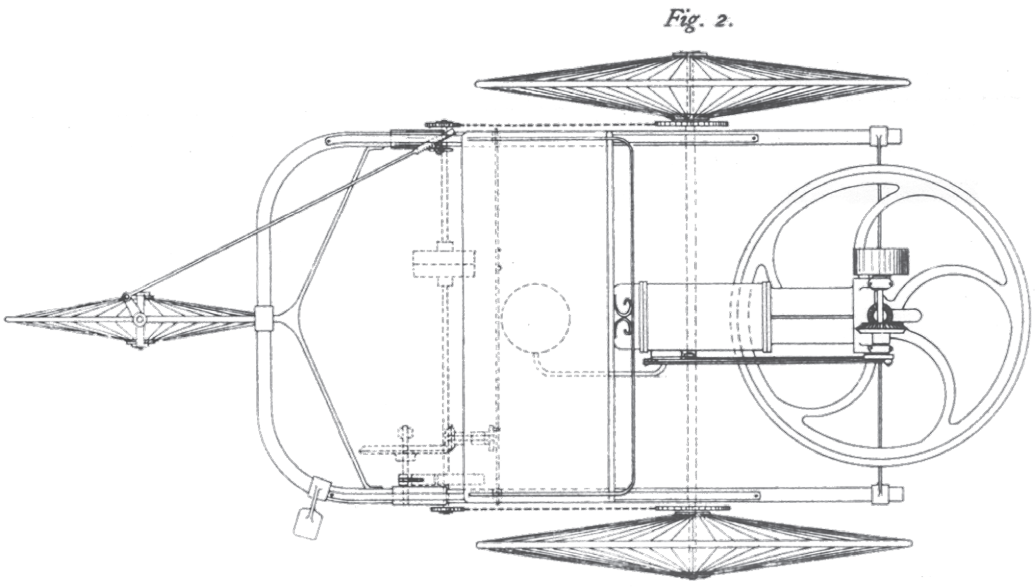

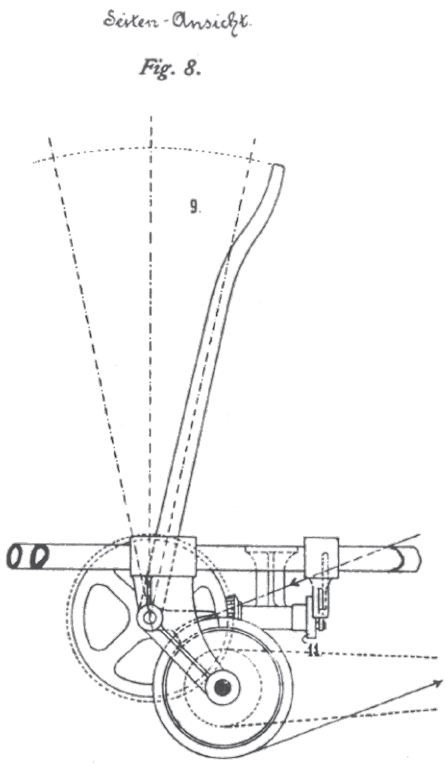

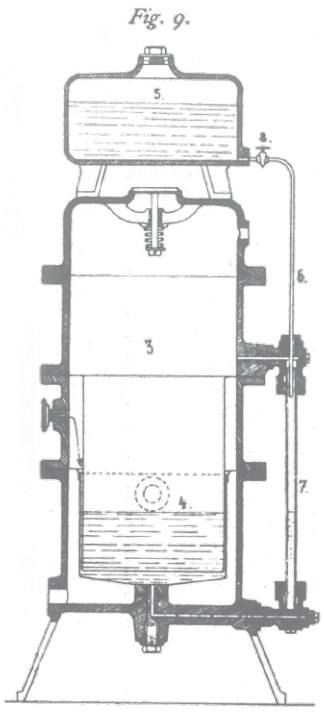

© Deutsches Patent- und Markenamt, München 2010